標準電車線路用金具

●耐張クランプ　TN

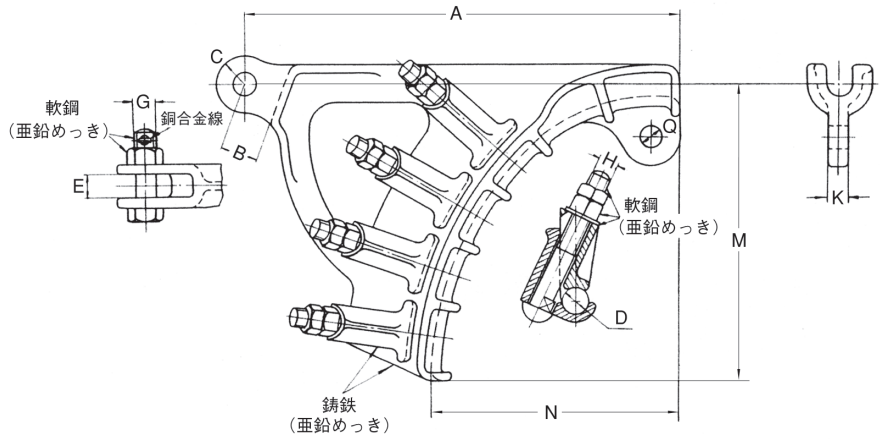

●三角ボルト　3K

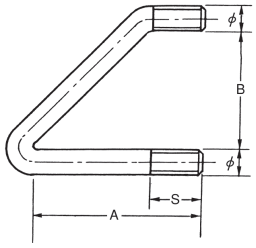

品　番	適用	太さ	価格（@）
3K-50	L50	12φ	
3K-65	L65	16φ	
3K-75	L75	16φ	

品　番	適合硬銅より線 mm²	寸法 mm D	A	B	C	E	G	H	M	N	K	Q	締付ボルト数	線条掌握力 kgf	引張強度 kgf	締付トルク kgf・cm	緊線リンク部引張強度 kgf	価　格（@）
㋐※TN-2010	22 38	7	220	28 −0	20	19	M16	M16	135	125	13	18	2	800 1400	2000	1000	1400	
㋐※TN-4013	55 75	10	320	28 −0	22	19	M16	M16	210	180	13	18	3	2000 2700	4000	1000	2700	
TN-4516	(100) (125)	13	320	28 −0	22	19	M16	M16	210	180	13	18	3	3000 3000	4500	1000	3000	
㋐ TN-4521	(150) (200)	18	320	28 −0	22	19	M16	M16	210	180	13	18	3	3000 3000	4500	1000	3000	
㋐ TN-4525	(240) (325)	22	320	28 −0	22	19	M16	M16	210	180	13	18	3	3000 3000	4500	1000	3000	

注　※印は、JEC規格品を示す。

●水密形分岐コネクタ　SBOE：PDC（SBOE 22）

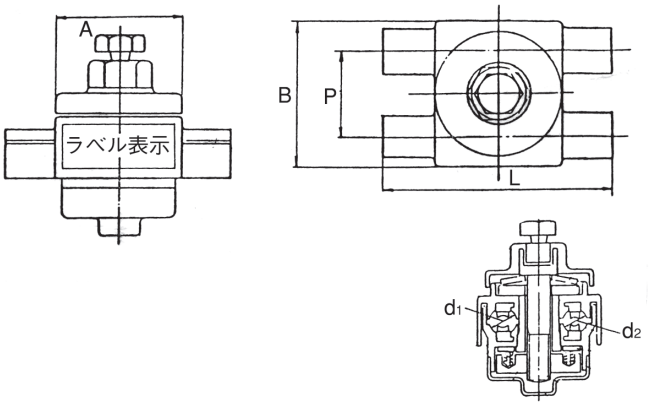

品　番	寸法 mm 本線側	分岐線側	L	A	B	d_1	d_2	P	ラベル表示の色分け	価格（@）
SB4T2	SBOE 22	PDC 8	90	50	58	11.0	11.0	34	緑	
SB4T3	〃	〃 14	〃	〃	〃	〃	12.0	〃		
SB4T4	〃	SBOE 22	〃	〃	〃	〃	11.0	〃		
SB5T2	SBOE 38	PDC 8	90	50	58	13.0	11.0	〃		
SB5T3	〃	〃 14	〃	〃	〃	〃	12.0	〃		
SB5T4	〃	SBOE 22	〃	〃	〃	〃	11.0	〃		
SB6T2	SBOE 60	PDC 8	96	56	64	16.0	11.0	38		
SB6T3	〃	〃 14	〃	〃	〃	〃	12.0	〃		
SB6T4	〃	SBOE 22	〃	〃	〃	〃	11.0	〃		
SB8T2	SBOE 100	PDC 8	96	56	71	18.0	11.0	42		
SB8T3	〃	〃 14	〃	〃	〃	〃	12.0	〃		
SB8T4	〃	SBOE 22	〃	〃	〃	〃	11.0	〃		

注　SBOEは圧縮導体OE電線をいう。

●フックボルト　JR用　JRF

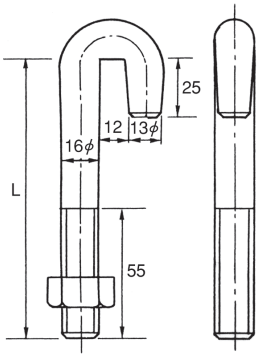

品　番	12φ	価格（@）
JRF12-110	110L	
JRF12-120	120L	
JRF12-130	130L	
JRF12-150	150L	

品　番	16φ	価格（@）
JRF16-110	110L	
JRF16-120	120L	
JRF16-130	130L	
JRF16-180	180L	
JRF16-200	200L	

●耐張ストラップ　JR用（ボルト付）　JR-STP

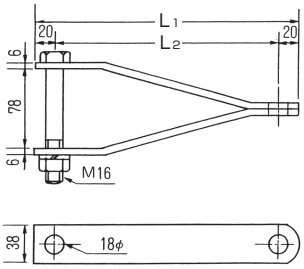

品　番	L_1	L_2	価格（@）
JR-STP22	260	220	
JR-STP10	140	100	

●L座金・箱座金　LZA・HAK

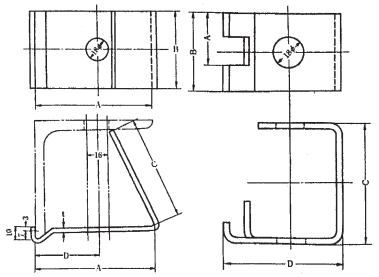

L座金　　箱座金

品　番	巾	価格（@） L座	品　番	価格（@） 箱座
LZA50	50mm			
LZA65	65mm		HAK65	
LZA75	75mm		HAK75	

単位：mm